BRISA

Retractable Screen Door

Puerta con malla retráctil
Porte moustiquaire rétractable

Screen Replacement Instructions for Version 2.0

Instrucciones para reemplazo de pantalla para la Versión 2.0
Instructions pour le remplacement de la moustiquaire pour la version 2.0

Assembly process

Proceso de ensamblaje
Processus d'assemblage

These instructions outline the step-by-step process to install a replacement screen for retractable screen doors. Before starting, review all instructions and become familiar with them.

Estas instrucciones describen el proceso paso a paso para instalar, en puertas con malla retráctil, una de repuesto. Antes de comenzar, lee todas las instrucciones y familiarizate con ellas.

Ces instructions expliquent le processus détaillé d'installation d'une moustiquaire de rechange pour les portes moustiquaire rétractables. Avant de commencer, passez en revue et familiarisez-vous avec toutes les instructions.

For additional assistance, call our customer service department at 1-866-635-4968.

Para más asistencia, llama a nuestro Departamento de Servicio al Cliente por el teléfono 1-886-635-4968.

Pour une assistance supplémentaire, veuillez communiquer avec notre service à la clientèle au 1-866-635-4968.

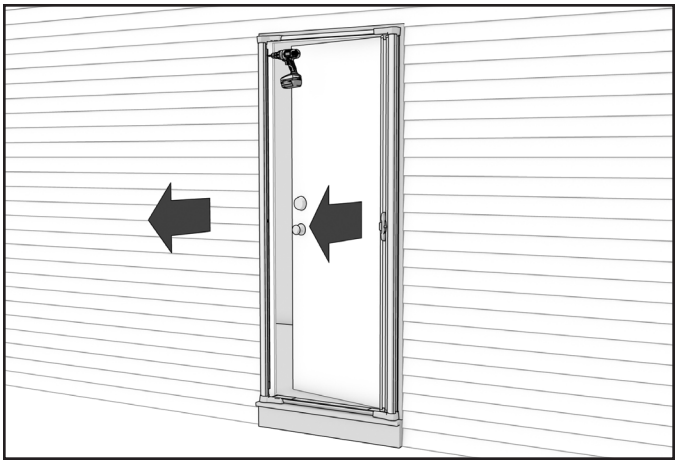

STEP 1

Remove the existing unit from door frame. **To prevent the retractable screen from falling, leave one of the top screws in place until you are ready to remove the unit.**

PASO 1

Quita la unidad del marco de la puerta. **Para evitar que la malla retráctil se caiga, deja uno de los tornillos superiores en su lugar hasta que estés listo para retirar la unidad.**

ÉTAPE 1

Retirez l'unité actuelle du cadre de porte. **Pour éviter que la moustiquaire rétractable tombe, laissez l'une des vis supérieures en place jusqu'à ce que vous soyez prêt à retirer l'unité.**

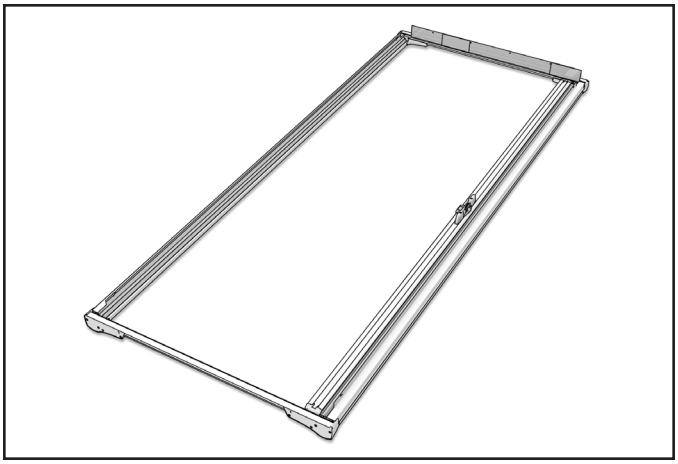

STEP 2

Lay the unit down flat on a clean surface.

PASO 2

Coloca la unidad horizontalmente sobre una superficie limpia

ÉTAPE 2

Posez l'unité à plat sur une surface propre.

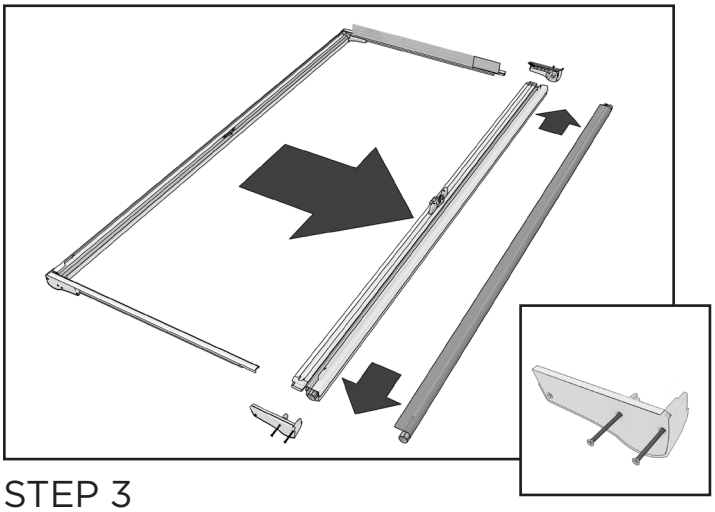

STEP 3

Release the tracks and remove the screen housing end caps (2 long outside screws only). Keep parts and new screen in same position after removal to ensure proper placement. **Screen may make noise when tension is released.**

PASO 3

Libera los rieles y quita las tapas de extremo de las carcasa de la malla (sólo 2 tornillos largos exteriores). Después de quitarlas, mantén las piezas y la nueva malla en la misma posición para garantizar una colocación adecuada. La malla puede hacer ruido al liberarse la tensión.

ÉTAPE 3

Libérez les rails et retirez les capuchons d'extrémité du logement de la moustiquaire (2 vis mâles longues uniquement). Gardez les pièces et la nouvelle moustiquaire dans la même position après le retrait pour assurer un placement correct. Il se peut que la moustiquaire fasse du bruit lorsque la tension est relâchée.

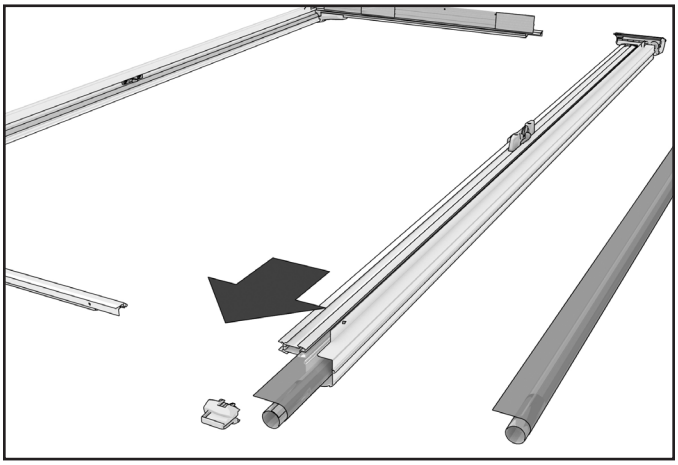

STEP 4

Take off the slider bar end caps and remove the old screen from the housing unit. Some models may have a screw inserted into the slider bar end cap that will require removal.

PASO 4

Retira las tapas de extremo de la barra deslizante y quita la malla vieja de la carcasa. Algunos modelos pueden tener un tornillo insertado dentro de la tapa de extremo de la barra deslizante, que deberá quitarse.

ÉTAPE 4

Retirez les capuchons d'extrémité de la barre coulissante et l'ancienne moustiquaire de son logement. Il se peut que certains modèles aient une vis insérée dans le caphuchon d'extrémité de la barre coulissante, qui aura besoin d'être retirée.

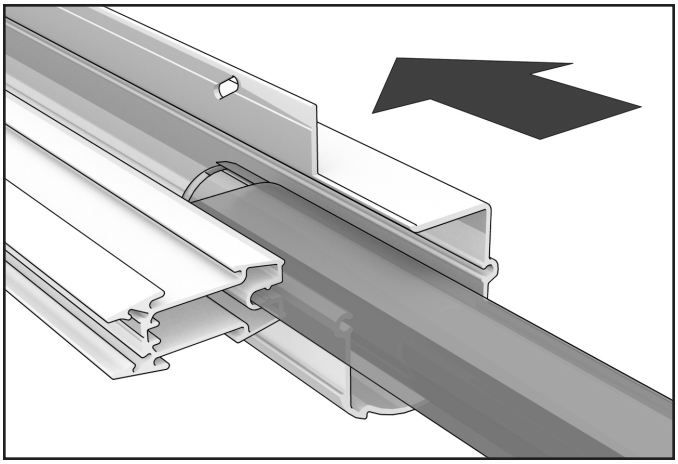

STEP 5

Insert the new screen, making sure to thread the screen spline through the housing and slider bar channels. **Use caution when inserting so that the screen doesn't catch on metal edges.**

PASO 5

Introduce la nueva malla asegurando que su tira se inserta a través de los canales de la carcasa y de la barra deslizante. Ten cuidado al introducirla para que la malla no choque con bordes metálicos.

ÉTAPE 5

Insérez la nouvelle moustiquaire en veillant à enfiler la languette de la moustiquaire dans les gorges du logement et de la barre coulissante. Faites preuve de prudence lorsque vous insérez pour éviter que la moustiquaire ne s'accroche aux bords en métal.

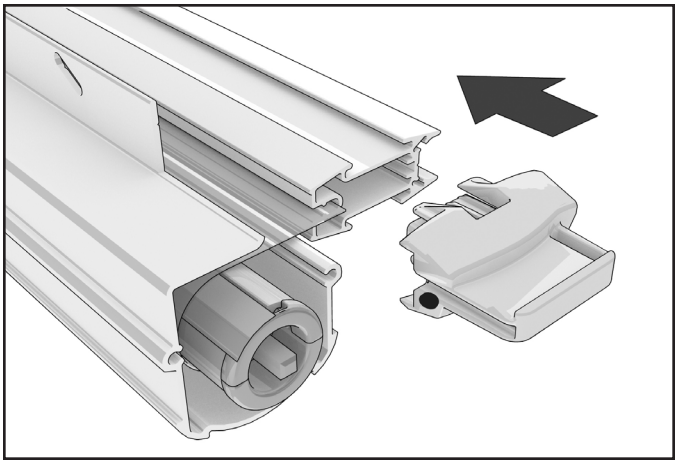

STEP 6

Reattach the slider bar end caps. Re-insert the screw if one was removed.

PASO 6

Vuelve a colocar las tapas de extremo de la barra deslizante. Vuelve a insertar el tornillo si se quitó.

ÉTAPE 6

Rattachez les capuchons d'extrémité la barre coulissante. Réinsérez la vis si vous en avez retiré une.

TIP: If tensioning is needed, please see Tensioning Instructions (version 2).

CONSEJO: Si se necesita aplicar tensión, consulta las instrucciones de aplicación de tensión (versión 2).

CONSEIL : Si la mise sous tension est nécessaire, veuillez consulter les instructions de mise sous tension (version 2).

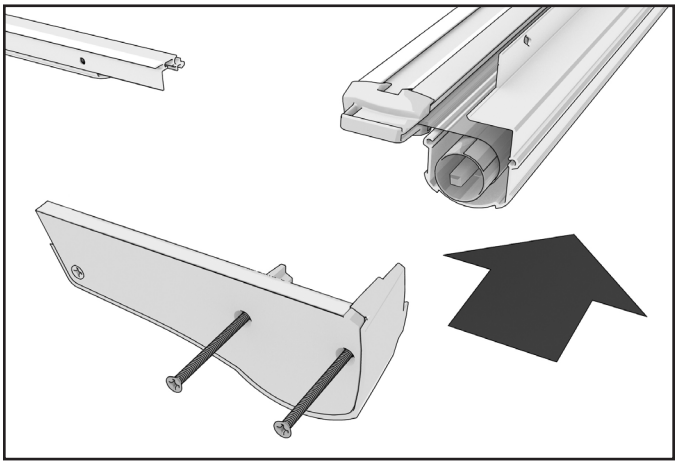

STEP 7

Reattach both screen housing end caps starting with the side that has the black insert in the barrel. Then the spring side (yellow).

PASO 7

Vuelve a fijar ambas tapas de extremo de la carcasa de la pantalla comenzando por el lado que tiene el aditamento negro en el cilindro. Luego, por el lado del resorte (amarillo).

ÉTAPE 7

Rattachez les deux capuchons d'extrémité du logement de moustiquaire en commençant avec le côté à insertion noire dans le cylindre. Ensuite, le côté à ressort (jaune).

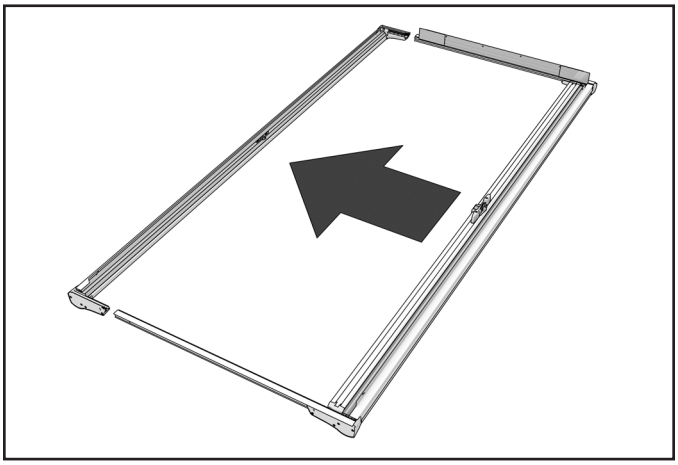

STEP 8

Reattach the tracks and snap into place.

PASO 8

Vuelve a colocar los rieles y encájalos a presión en su lugar.

ÉTAPE 8

Fixez à nouveau les rails et enclenchez-les en place.

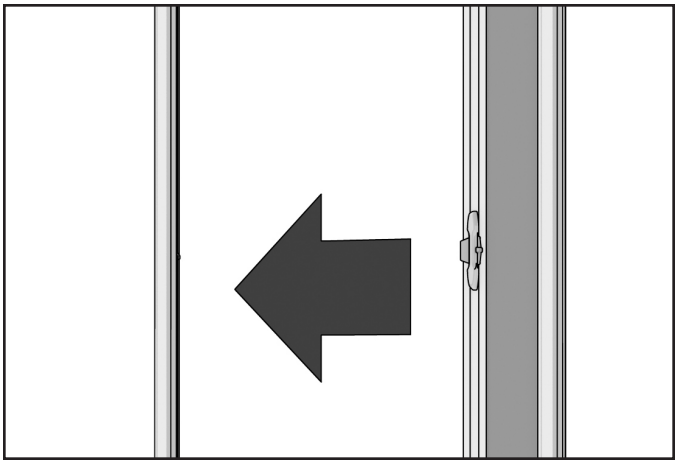

STEP 9

Check to ensure that the screen is operating properly before installing onto the door frame. **You may hear a "pop" when the screen releases.**

PASO 9

Verifica que la malla esté operando bien antes de instalarla sobre el marco de la puerta. **Puede qu escuches como un estallido al liberarse la pantalla.**

ÉTAPE 9

Vérifiez que la moustiquaire fonctionne correctement avant de l'installer sur le cadre de porte. **Il se peut que vous entendiez un ‹‹ claquement ›› lorsque la moustiquaire se relâche.**

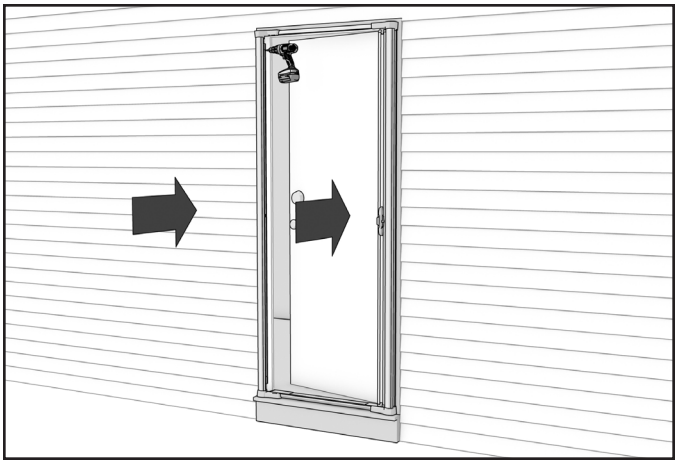

STEP 10

Place the unit onto the door frame and reinstall all the screws. Make sure the latch and latch hook are aligned properly and adjust as needed with a hand screwdriver.

PASO 10

Coloca la unidad sobre el marco de la puerta y vuelve a instalar todos los tornillos. Verifica que el pestillo y el gancho del pestillo estén alineados correctamente; ajusta según sea necesario con un destornillador de mano.

ÉTAPE 10

Placez l'unité sur le cadre de porte et installez à nouveau toutes les vis. Assurez vous que gâche du loquet et le crochet du loquet sont alignés correctemente et réglez-les au besoin avec un tournevis manuel.

Building Value
Into Building Products®

215 East Roosevelt Ave., Zeeland, MI 49464
866.635.4968 www.odl.com

Patent Pending

Patente pendiente

En instance de brevet

©2016 ODL INC. 16593913 (216145)

BRISA SCREEN REPLACEMENT (01/17)

MALLA BRISA DE RESPUESTO (01/17)

REMPLACEMENT DE MOUSTIQUAIRE BRISA (01/17)